Specification sheet

# XD 300

**FA 4X2 Lkw**

| ENGINES |
|---|
| XD NewGen 300 MX-11 (220 kW / 299 PS) |
| XD NewGen 340 MX-11 (251 kW / 341 PS) |
| XD NewGen 370 MX-11 (270 kW / 367 PS) |
| XD NewGen 410 MX-11 (300 kW / 408 PS) |
| XD NewGen 450 MX-11 (330 kW / 449 PS) |

| GVM[1)] | GCM[2)] |
|---|---|
| 18000 kg | 38000 kg |
| | |
| Max. front 8000 kg | |
| Max. rear 11500 kg | |

038F0101AAAA - 202345C - 18-08-2023

DAF Trucks (Schweiz) AG, 5506 Mägenwil, www.daf.ch

## AUSSTATTUNGSPAKETE

**Optional**

**17448** Safety-Paket NGD
**10278** Efficiency Plus-Paket XD
**17595** Executive-Paket XD/XF

## FAHRERHAUS AUßEN

Luxuriöses Day Cab mit einzigartiger Aerodynamik für kraftstoffsparendes Fahren und niedrige CO2-Emissionen. Die riesige, tiefe Frontscheibe, die an den Seiten gebogen ist, zusammen mit den großen Seitenscheiben bieten dem Fahrer eine unübertroffene direkte Sicht, zur Verbesserung der Verkehrssicherheit. Fahrerhauslänge: 2.030 mm; Fahrerhausbreite: 2500 mm. Anzahl der Fahrerhauseinstiegsstufen: 2.; Fahrerhausaufhängung mechanisch; LED-Scheinwerfer; DAF Corner View.

**Optional**

**07018** Sleeper Cab
**06244** Sleeper High Cab
**02889** Ausführung Fahrgestell vorn: keine Bodenplatte
**02952** Ausführung Fahrgestell vorn: Bodenplatte Aero
**07586** Ausführung Fahrgestell vorn: robust
**01226** Fahrerhaus luftgefedert
**03358** Sonnenblende außen
**03922** Nebelscheinwerfer vorne
**00936** Zusatz-LED-Leuchten Fahrerhausdach, vorbereitet
**01836** LED-Skylights
**00949** LED-Skylights; zus. LED-Leuchten FH-Dach, vorber.
**01925** Zwei LED-Scheinwerfer für Fahrerhausrückwand
**01891** Rundumleuchten auf Fahrerhaus vorn, vorbereitet
**06629** 2 Rundumleuchten
**03232** Windschutzscheibe mit Sonnenschutzfolie
**03317** Heckscheibe: Doppelt verglast
**07343** Bordsteinfenster Beifahrertür
**01362** Digitales Sichtsystem von DAF

## AERODYNAMIK

**Optional**

**00008** Einstellb. Dachspoiler kurz, Sleeper High Cab
**00124** Einst. Dachsp. lang mittel >4m(!) Sleeper High Cab
**01538** Einst. Dachspoiler lang hoch >4 m(!) Sleeper High
**00082** Einstellbarer Dachspoiler für Day Cab
**00097** Einstellbarer Dachspoiler für Sleeper Cab
**00020** Einstellb. Dachsp. lang, niedrig, Sleeper High Cab
**02662** Einstellb. Dachsp. lang, mittel, Sleeper High Cab

## LACKIERUNG

Fahrerhausfarbe E1980 Kristallweiß; Fahrgestellfarbe grau.; Farbe des Stoßfängers: Crystal White.

## FAHRERHAUS, INNENAUSSTATTUNG

Farbgebung der Innenraumverkleidung: Luxus; Armaturenbrettausführung: Vision; Fahrerhaus, Innenraumverzierung: Hexagon; Fahrersitz: Comfort Air; Beifahrersitz: Kino mit Stoffbezug; Kein Armaturenbrett-Tisch; Mittleres Staufach; Automatische Temperaturregelung und Klimaanlage; Ohne Standheizung.

**Optional**

**02354** Lenkrad mit silberfarbenen Akzenten
**02355** Lenkrad, Leder
**02353** Fahrerhaus, Innenraumverzierung: Argenta
**02350** Fahrerhaus, Innenraumverzierung: Natura
**07733** Fahrersitz: Luxury Air
**07736** Fahrersitz: Super Air
**07737** Fahrersitz: Xtra Leather Air
**09541** Armlehne Fahrersitz
**01740** Armlehnen an beiden Seiten des Fahrersitzes
**02117** Dritter Fahrerhaussitzplatz
**02837** Armaturenbrett-Tisch
**03948** Einzelschublade
**03954** Kühlbox bzw. Kühlschrank
**02838** Schaumstoffmatratze für untere Schlafliege
**02854** Xtra Comfort Matratze für untere Schlafliege
**01775** Xtra Comfort Matratze + Auflage unt. Schlafliege
**06970** Automatische Fahrerhaus -Klimaregelung

## KOMMUNIKATION UND FAHRMANAGEMENT

DAF Connect; Digit. Fahrtenschreiber, Stoneridge 1C, Vers. G2V2; Geschw.-begr.-Einst. 85 km/h; ECO aus 90 km/h; DAF Infotainment Luxury mit Luxury Lautsprechern; Adaptive Cruise Control mit FCW und AEBS-3.

**Optional**

**09681** Vorbereitung für Maut
**06211** DAF Infotainment System mit FM/DAB/DAB+-Radio
**03470** DAF Infotainment System: Exclusive, vorbereitet
**01915** DAF Infotainment System: Luxury Plus
**06991** Predictive Cruise Control
**06992** Predictive Cruise Control lite

## SICHERHEIT UND SCHUTZ

Spurwechsel-Warnsystem; Elektronische Stabilitätsregelung (VSC); Basis-Wegfahrsperre; Keine EU-ADR-Sicherheitsausrüstungen; DAF Side and Turn Assist.

**Optional**

**08631** Airbag (Fahrer) und 2 Gurtstraffer
**00795** Sicherheitsvorschriften EU -ADR

## FEDERUNG UND ACHSEN

Vorne: 8,00 t, Parabel, 163N; Tragfähigkeit Hinterachse 13,00 t; Hinten: Luftfederung SR1344; Ohne Hebevorrichtung.

**Optional**

**06257** Tragfähigkeit Vorderachse 9,00 t
**04647** Luftfederung vorne
**04057** Hinterachse HR 1356
**04588** Hinterachse SR 1347
**01603** Parabelfederung hinten
**08191** Achslastüberwachung

## RÄDER UND REIFEN

Angetriebene Hinterachse(n): 315/70 R22.5; F1,315/70R22.5GO FMXSE 156/150 L Steering BBA 3P; R1,315/70R22.5GO FMXDE 154/150 L Traction BBA 3P.

**Optional**

**16152** Reifenfabrikate und -typen

## ANTRIEBSSTRANG

Motor MX-11, 6-Zylinder-Dieselmotor, 10,8 Liter. Leistung 220 kW (299 PS) bei 1600 U/min. Max. Drehmoment 1450 Nm bei 900-1400 U/min.; Schadstoffklasse Euro 6; Eco-Fuel; 12-Gang-TraXon-Getriebe 12TX1810 OD, 12,92-0,77; Getriebeübersetzung 12,92-0,77; Hinterachsübersetzung 3,08.

038F0101AAAA - 202345C - 18-08-2023

**Optional**

**07110** ECO-Leistung
**09889** 6-Gang-Automatikgetriebe
**02313** Getriebe (Direktgang)
**01514** Urge-to-move
**31014** Ohne Funktion: Rangiermodus
**07101** Normaler Transport, Lite-Version
**09637** Flüssigtransport
**08371** Long Combination Vehicle (LCV)
**09638** Geländeeinsatz
**01498** Geländeeinsatz mit Freischaukelfunktion
**08370** Müllabfuhr
**06654** Keine Getriebe-Software-Einstellung
**02843** Mechanische Differentialsperre

## BREMSANLAGE

Auspuffbremse; Belüftete Scheibenbremsen vorn und hinten. Zweikreis-Druckluftanlage mit elektronischer Steuerung (EBS)..

**Optional**

**09921** MX-Motorbremse
**02715** ZF-Intarder
**01572** Elektropneumatische Steuerung für Feststellbremse
**01497** Pneum. Steuer. Feststellbremse gespr. Warnmeldung
**04901** Federspeicherbremszylinder erste Vorderachse
**00929** Antriebshinterachse mit Trommelbremsen

## FAHRGESTELL

Radstand 4,00 m / hinterer Überhang 1,70 m; Längsträgerhöhe 260 mm; Serienmäßige Komponentenanordnung; 340-l-Aluminiumkraftstofftank li, Höhe 620 mm; AdBlue®-Tank 45 l, linke Fahrgestellseite; Vorderer Unterfahrschutz; Spritzwasserschutz.

**Optional**

**02601** Längsträgerhöhe 310 mm
**16157** Kraftstofftankmaterial und -Hoehe
**07071** Reserveradhalterung rechts
**03323** Rückleuchten mit LEDs

## ANHÄNGERAUSRÜSTUNG

Abschlußquerträger.

**Optional**

**07033** Anhängerkupplung Ringfeder D = 13,7
**07034** Anhängerkupplung Ringfeder D = 20,0
**08026** Anhängerkupplung Rockinger D=13,0
**08027** Anhängerkupplung Rockinger D=20,0
**04659** Anhängerkabel EBS

## AUFBAUTEN UND AUFBAUVORBEREITUNG

Aufbaustecker am Fahrgestell.

**Optional**

**02729** Anwendungssteckverbinder Produkt-Markt-Kombination
**09421** Zusätzliches Ersatzkabel
**02950** Aufbaustecker für Hydraulikplattform
**09240** Aufbaustecker für Müllfahrzeuge
**08121** Ladebordwandanwendung

## NEBENANTRIEB

**Optional**

**16148** Nebenantriebstypen und -positionen

## STROMVERSORGUNG (24 V)

Generator 110 A, Batterien 2 x 140 Ah..

**Optional**

**04492** Generator 130 A
**08775** Generator 150 A
**08797** Batterien 2x 175 Ah
**07671** Batterien 2x 210 Ah AGM C-Typ
**06440** Batterien 2 x 230 Ah

## GESAMTGEWICHT UND ZUGGESAMTGEWICHT

Technisch zul. FGG Fahrgestellgewicht max 20500 kg; Max. Zuggesamtgewicht Antriebsst. 38000 kg Kl. 2.

## EINSATZBEDINGUNGEN

Luftansaugung vorne.

**Optional**

**08400** Silent-Modus
**02260** Zusätzliche Fahrerhausisolierung
**03648** Luftansaugung oben mit Zyklonfilter
**06614** Staubschutzschild

## GARANTIE UND WARTUNG

Garantie Plus - Antriebsstrang, voller Garantieschutz für 1 Jahr auf das Fahrzeug wie vom OE geliefert (außer tatsächliche Verschleißteile), im 2. und 3. Jahr auf den Antriebsstrang bis 500.000 km und Pannenhilfe im 1. Jahr.; ITS-Service.

**Optional**

**08311** Verlängertes Wartungsintervall

## AUSLIEFERUNG DES FAHRZEUGS

Minimales Bordwerkzeug.

**Optional**

**07569** Wagenheber

**Go to DAF.com to configure your own perfect DAF.**

038F0101AAAA - 202345C - 18-08-2023

# XD 300

## FA 4X2 Lkw

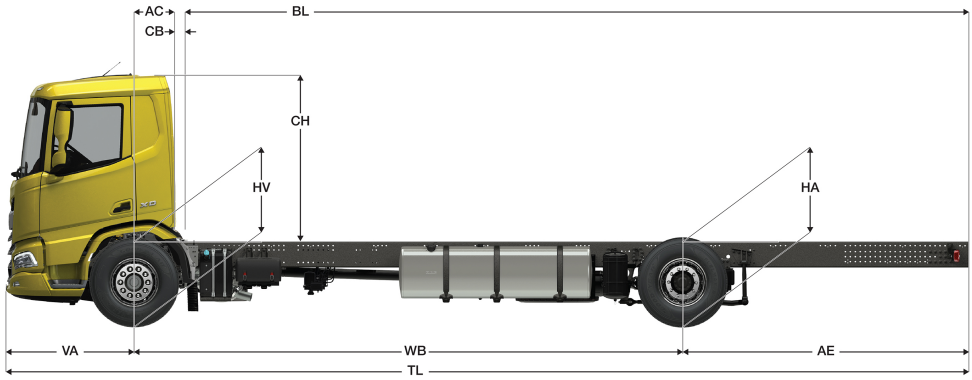


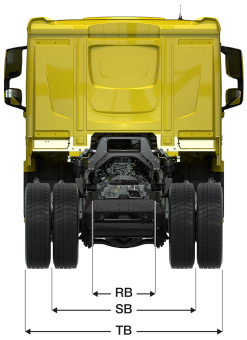


| | Wheelbase - AE | | Unladen weight[4] | | | Gross Carrying Capacity | | | Variable dimensions | | | | | | | | | |
|---|---|---|---|---|---|---|---|---|---|---|---|---|---|---|---|---|---|---|
| | WB | AE[5] | Front | Rear | Total | Front | Rear | Total | AC | CB[6] | CH[7] | BL[8] | BL | TL | HA[9] | HA[10] | TK [11] | TW[12] |
| DAY CAB | 3,80 | 1,30 | 4624 | 1856 | 6480 | 3376 | 9644 | 11520 | 0,50 | 0,07 | 2,06 | 4,63 | 4,90 | 6,63 | 0,97 | 0,94 | 13,50 | 14,88 |
| | 4,00 | 1,70 | 4590 | 1899 | 6489 | 3410 | 9601 | 11511 | 0,50 | 0,07 | 2,06 | 4,92 | 5,20 | 7,23 | 0,97 | 0,94 | 14,01 | 15,41 |
| | 4,20 | 1,80 | 4595 | 1932 | 6527 | 3405 | 9568 | 11473 | 0,50 | 0,07 | 2,06 | 5,22 | 5,51 | 7,53 | 0,97 | 0,94 | 14,53 | 15,94 |
| | 4,50 | 1,95 | 4592 | 1977 | 6569 | 3408 | 9523 | 11431 | 0,50 | 0,07 | 2,06 | 5,66 | 5,98 | 7,98 | 0,97 | 0,94 | 15,31 | 16,73 |
| | 4,70 | 2,05 | 4586 | 1998 | 6585 | 3414 | 9502 | 11415 | 0,50 | 0,07 | 2,06 | 5,96 | 6,29 | 8,28 | 0,97 | 0,94 | 15,83 | 17,26 |
| | 4,90 | 2,35 | 4575 | 2034 | 6609 | 3425 | 9466 | 11391 | 0,50 | 0,07 | 2,06 | 6,25 | 6,59 | 8,78 | 0,97 | 0,94 | 16,35 | 17,79 |
| | 5,10 | 2,75 | 4625 | 2179 | 6804 | 3375 | 9321 | 11196 | 0,50 | 0,07 | 2,06 | 6,56 | 6,91 | 9,38 | 0,97 | 0,94 | 16,87 | 18,31 |
| | 5,40 | 2,65 | 4633 | 2188 | 6821 | 3367 | 9312 | 11179 | 0,50 | 0,07 | 2,06 | 7,01 | 7,38 | 9,58 | 0,97 | 0,94 | 17,66 | 19,11 |
| | 5,70 | 2,65 | 4643 | 2211 | 6855 | 3357 | 9289 | 11145 | 0,50 | 0,07 | 2,06 | 7,46 | 7,87 | 9,88 | 0,97 | 0,94 | 18,44 | 19,90 |
| | 6,10 | 2,80 | 4655 | 2268 | 6923 | 3345 | 9232 | 11077 | 0,50 | 0,07 | 2,06 | 8,05 | 8,49 | 10,43 | 0,97 | 0,94 | 19,49 | 20,96 |
| SLEEPER CAB | WB | AE[5] | Front | Rear | Total | Front | Rear | Total | AC | CB[6] | CH[7] | BL[8] | BL | TL | HA[9] | HA[10] | TK [11] | TW[12] |
| | 3,80 | 1,30 | 4723 | 1860 | 6583 | 3277 | 9640 | 11417 | 0,83 | 0,07 | 2,06 | 4,01 | 4,28 | 6,63 | 0,97 | 0,94 | 13,50 | 14,88 |
| | 4,00 | 1,70 | 4689 | 1903 | 6592 | 3311 | 9597 | 11408 | 0,83 | 0,07 | 2,06 | 4,31 | 4,57 | 7,23 | 0,97 | 0,94 | 14,01 | 15,41 |
| | 4,20 | 1,80 | 4695 | 1936 | 6631 | 3305 | 9564 | 11369 | 0,83 | 0,07 | 2,06 | 4,60 | 4,90 | 7,53 | 0,97 | 0,94 | 14,53 | 15,94 |
| | 4,50 | 1,95 | 4692 | 1981 | 6673 | 3308 | 9519 | 11327 | 0,83 | 0,07 | 2,06 | 5,06 | 5,37 | 7,98 | 0,97 | 0,94 | 15,31 | 16,73 |
| | 4,70 | 2,05 | 4687 | 2002 | 6688 | 3313 | 9498 | 11312 | 0,83 | 0,07 | 2,06 | 5,35 | 5,68 | 8,28 | 0,97 | 0,94 | 15,83 | 17,26 |
| | 4,90 | 2,35 | 4676 | 2037 | 6713 | 3324 | 9463 | 11287 | 0,83 | 0,07 | 2,06 | 5,64 | 5,99 | 8,78 | 0,97 | 0,94 | 16,35 | 17,79 |
| | 5,10 | 2,75 | 4725 | 2182 | 6907 | 3275 | 9318 | 11093 | 0,83 | 0,07 | 2,06 | 5,96 | 6,32 | 9,38 | 0,97 | 0,94 | 16,87 | 18,31 |
| | 5,40 | 2,65 | 4733 | 2191 | 6925 | 3267 | 9309 | 11075 | 0,83 | 0,07 | 2,06 | 6,41 | 6,78 | 9,58 | 0,97 | 0,94 | 17,66 | 19,11 |
| | 5,70 | 2,65 | 4744 | 2214 | 6958 | 3256 | 9286 | 11042 | 0,83 | 0,07 | 2,06 | 6,86 | 7,28 | 9,88 | 0,97 | 0,94 | 18,44 | 19,90 |
| | 6,10 | 2,80 | 4756 | 2271 | 7027 | 3244 | 9229 | 10973 | 0,83 | 0,07 | 2,06 | 7,46 | 7,91 | 10,43 | 0,97 | 0,94 | 19,49 | 20,96 |
| SLEEPER HIGH CAB | WB | AE[5] | Front | Rear | Total | Front | Rear | Total | AC | CB[6] | CH[7] | BL[8] | BL | TL | HA[9] | HA[10] | TK [11] | TW[12] |
| | 3,80 | 1,30 | 4753 | 1859 | 6613 | 3247 | 9641 | 11387 | 0,83 | 0,07 | 2,54 | 4,03 | 4,30 | 6,63 | 0,97 | 0,94 | 13,50 | 14,88 |
| | 4,00 | 1,70 | 4720 | 1902 | 6622 | 3280 | 9598 | 11378 | 0,83 | 0,07 | 2,54 | 4,31 | 4,59 | 7,23 | 0,97 | 0,94 | 14,01 | 15,41 |
| | 4,20 | 1,80 | 4725 | 1935 | 6660 | 3275 | 9565 | 11340 | 0,83 | 0,07 | 2,54 | 4,62 | 4,91 | 7,53 | 0,97 | 0,94 | 14,53 | 15,94 |
| | 4,50 | 1,95 | 4722 | 1980 | 6702 | 3278 | 9520 | 11298 | 0,83 | 0,07 | 2,54 | 5,07 | 5,38 | 7,98 | 0,97 | 0,94 | 15,31 | 16,73 |
| | 4,70 | 2,05 | 4717 | 2001 | 6718 | 3283 | 9499 | 11282 | 0,83 | 0,07 | 2,54 | 5,36 | 5,69 | 8,28 | 0,97 | 0,94 | 15,83 | 17,26 |
| | 4,90 | 2,35 | 4706 | 2037 | 6742 | 3294 | 9463 | 11258 | 0,83 | 0,07 | 2,54 | 5,66 | 6,00 | 8,78 | 0,97 | 0,94 | 16,35 | 17,79 |
| | 5,10 | 2,75 | 4755 | 2182 | 6937 | 3245 | 9318 | 11063 | 0,83 | 0,07 | 2,54 | 5,97 | 6,33 | 9,38 | 0,97 | 0,94 | 16,87 | 18,31 |
| | 5,40 | 2,65 | 4763 | 2191 | 6954 | 3237 | 9309 | 11046 | 0,83 | 0,07 | 2,54 | 6,43 | 6,81 | 9,58 | 0,97 | 0,94 | 17,66 | 19,11 |
| | 5,70 | 2,65 | 4774 | 2214 | 6988 | 3226 | 9286 | 11012 | 0,83 | 0,07 | 2,54 | 6,89 | 7,29 | 9,88 | 0,97 | 0,94 | 18,44 | 19,90 |
| | 6,10 | 2,80 | 4786 | 2270 | 7056 | 3214 | 9230 | 10944 | 0,83 | 0,07 | 2,54 | 7,50 | 7,93 | 10,43 | 0,97 | 0,94 | 19,49 | 20,96 |

OTHER DIMENSIONS VA: 1,53 HV[13]: 0,98 HV[14]: 0,91 RB: 0,79 SB: 1,82 TB[15]: 2,48

1) Höchstzulässiges Gesamtgewicht entsprechend den gesetzlichen Vorschriften.
2) Höchstzulässiges Gesamtgzuggewicht entsprechend den gesetzlichen Vorschriften.
3) Achslast mit Standardreifengröße.
4) Gewicht von Fahrgestell und Fahrerhaus berechnet mit: Nur Standardausrüstung mit 306 Liter Kraftstoff, 41 Liter AdBlue® und Fahrer mit 75 kg, Toleranz ± 3 %. Änderungen an der Spezifikation haben erhebliche Auswirkungen auf das Fahrzeuggewicht.
5) Weitere AE-Abmessungen für die meisten Radstände erhältlich. Zur Berechnung der Aufbaulänge den Hecküberstand ändern.
6) Dargestelltes CB mit Standardlufteinlass bzw. Auspuff.
7) Fahrerhaushöhe gemessen von Rahmenträger bis geschlossene Dachluke.
8) Kundenspezifische Aufbaulänge mit TOPEC berechnen. Dargestellte Aufbaulänge beruht auf gleichmäßig verteilter Last und bis zur maximalen Achslast beladenem Fahrzeug.
9) Höhe, unbeladen, in Antriebsachsmitte.
10) Höhe, beladen, in Antriebsachsmitte.
11) TK = Wendekreis zwischen Bordsteinkanten.
12) TW = Wendekreis zwischen Wänden.
13) Höhe, unbeladen, in Vorderachsmitte.
14) Höhe, beladen, in Vorderachsmitte.
15) TB ist allgemeine Breite hinten. (an der Mitte der Vorderachse 255).

038F0101AAAA - 202345C - 18-08-2023

Depending on the vehicle configuration a specific option may not be possible. The availability and specification of this vehicle may differ per country. For further information please contact the DAF organisation. Pictures and technical illustrations are not binding in detail and can differ from the standard specification. Subject to modification without prior notice.