Specification sheet

XB 190

FA 4X2 Lkw, 16t RoadSweeper

ENGINES
XB NewGen 190 PX-5 (139 kW / 189 hp)
XB NewGen 210 PX-5 (153 kW / 208 hp)
XB NewGen 230 PX-7 (167 kW / 227 hp)

GVM[1)]	GCM[2)]
0	0
Max. front 0	

038F4802BAAA - 202345C - 18-08-2023

DAF Trucks (Schweiz) AG, 5506 Mägenwil, www.daf.ch

FAHRERHAUS AUßEN

Day Cab mit Stoßfänger aus Stahl, getönten Scheiben und elektrischen Fensterhebern. Elektrisch beheizbare Hauptspiegel und Weitwinkelspiegel. Fahrerhausbreite 2130 mm.; Elektrisch verstellbare Spiegel; Spiegelhalterungen, Aufbau 2,50 - 2,60 m; Frontspiegel; Rückfahrkamera, vorbereitet.

Optional

09983 Nebelleuchten
09984 Nebelleuchten und Kurven-/Abbiegelicht
06629 2 Rundumleuchten
02083 Zwei Rundumleuchten, LED
07343 Bordsteinfenster Beifahrertür
00915 Seite nicht verglast / hinten einfach verglast
09101 Grün getönte Scheiben, beheizt
09282 Spiegelhalterungen, Aufbau 2,30 - 2,40 m
09283 Spiegelhalterungen, Aufbau 2,40 - 2,50 m

LACKIERUNG

; Scheinwerfereinf. u. Stoßfänger: Stone Grey; Abd unt St, F-hausst. und Kotflügel Stone Grey.; Fahrgestellfarbe grau..

Optional

06150 Fahrerhausfarbe uni
01162 Fahrerhausfarbe H3279 Brillantweiß
00061 Fahrerhaussonderfarben (Unilacke)
06151 Fahrerhauslackierung metallic
04431 Fahrerhaussonderfarben (Metallic)
06485 Scheinwerfereinf. u. Stoßfänger: Fahrerhausfarbe
00733 Unt St F-hausf., Fahrerhausst. und Kotflügel Grey
00617 Abd. untere St., F-hausst. u Kotfl i Fahrerh-f.
16153 Fahrerhaus- und Fahrgestelllackierungen

FAHRERHAUS, INNENAUSSTATTUNG

Mechanische Lenksäulenverriegelung; Fahrersitz: luftgefedert; Beifahrersitz: Fest, Velours; Motortunnel-Ablagefach.

Optional

09271 Lenkrad, Leder, Farbe schwarz
03516 Pneumatische Lenksäulenverriegelung
06012 Beifahrersitz: starr, Vinylbezug
03376 Beifahrerdoppelsitzbank, Vinylbezug
00072 Beifahrerdoppelsitzbank, Veloursbezug
02600 Beifahrersitz: luftgefedert
09106 Beifahrerdoppelsitzbank, Luxusausführung
00967 Rote Sicherheitsgurte
04246 Dachluke mit manueller Bedienung

KOMMUNIKATION UND FAHRMANAGEMENT

FMS-Anschluss, vorbereitet; Digit. Fahrtenschreiber, Stoneridge 1C, Vers. G2V2; Driver Performance Assistant.

Optional

07706 Ohne DAF Connect
16155 Audioanlagenhersteller und -typen

SICHERHEIT UND SCHUTZ

Geschwindigkeitsbegrenzungs-Erkennung; DAF Drowsiness Detection; Anfahrassistent.

Optional

08631 Airbag (Fahrer) und 2 Gurtstraffer
07414 Rückfahrwarnung mit selbsteinstellender Lautstärke
01723 Ohne Rückfahrwarnanlage
16156 EU-ADR-Sicherheitsausruestungen

FEDERUNG UND ACHSEN

Optional

06412 Tragfähigkeit Hinterachse 9,80 t

RÄDER UND REIFEN

Vorderachse(n): 285/70R19.5; Angetriebene Hinterachse(n): 285/70R19.5; Goodyear; Radzierringe silbergrau.

Optional

06764 Radzierringe schwarz
16152 Reifenfabrikate und -typen

ANTRIEBSSTRANG

Motor PX-5, 4-Zylinder-Dieselmotor, 4,5 Liter. Leistung 139 kW (189 PS) bei 2300 U/min. Max. Drehmoment 745 Nm bei 1200–1700 U/min.; Schadstoffklasse Euro 6; Handschaltgetriebe, 6 Gänge; Getriebeübersetzung 6,75-0,78; Hinterachsübersetzung 5,13.

Optional

04393 Handschaltgetriebe, 9 Gänge
07667 Automatikgetriebe PowerLine, 8-Gang
02313 Getriebe (Direktgang)
01878 Hinterachsübersetzung 3,31
01879 Hinterachsübersetzung 3,73
02800 Hinterachsübersetzung 4,10
02808 Hinterachsübersetzung 4,56
03895 Hinterachsübersetzung 5,71
02819 Hinterachsübersetzung 6,33
02843 Mechanische Differentialsperre

BREMSANLAGE

Auspuffbremse.

FAHRGESTELL

Radstand 3,26 m/hinterer Überhang 1,00 m; Längsträgerhöhe 270 mm; DPF/SCR-Einh. hint. d. Fahrerh., vertik. Auspuffr.; Batteriekasten rechts, keine Reserveradhalterung; Kraftstoffbehälter aus Kunststoff, 115 l; Tank für AdBlue® 20 l, links hinter Fahrerhaus; Spritzwasserschutz.

Optional

01623 Hinterer Unterfahrschutz
03323 Rückleuchten mit LEDs

ANHÄNGERAUSRÜSTUNG

Abschlußquerträger.

AUFBAUTEN UND AUFBAUVORBEREITUNG

Aufbauherstellermodul (BBM) Full; Aufbaustecker f. Straßenkehrmaschine; Standard-Lochmuster zur Aufbaubefestigung.

NEBENANTRIEB

Optional

06282 Nebenantr. Motor hi, 13 h, kontin., Pumpenantrieb
16148 Nebenantriebstypen und -positionen

STROMVERSORGUNG (24 V)

Generator 80 A, Batterien 2x 125 Ah..

Optional

01897 Generator 100 A

038F4802BAAA - 202345C - 18-08-2023

EINSATZBEDINGUNGEN

Wasserabscheider, nicht beheizt; Luftansaugkanal auf dem Fahrerhausdach.

Optional

02270 Kaltes Klima

04767 Wasserabscheider, beheizt

AUSLIEFERUNG DES FAHRZEUGS

Standard-Werkzeugsatz.

Optional

06491 Werkzeugsatz Osteuropa

038F4802BAAA - 202345C - 18-08-2023

Go to DAF.com to configure your own perfect DAF.

XB 190

FA 4X2 Lkw, 16t RoadSweeper

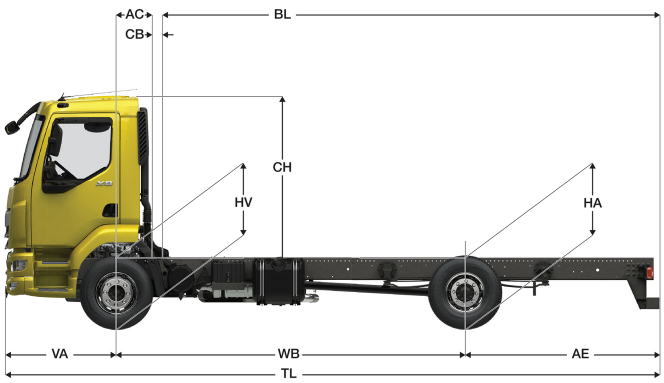

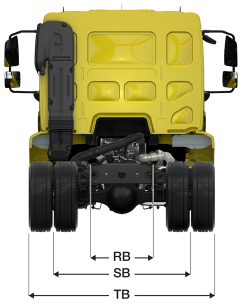

1) Höchstzulässiges Gesamtgewicht entsprechend den gesetzlichen Vorschriften.

2) Höchstzulässiges Gesamtgzuggewicht entsprechend den gesetzlichen Vorschriften.
3) Achslast mit Standardreifengröße.

038F4802BAAA - 202345C - 18-08-2023

Depending on the vehicle configuration a specific option may not be possible. The availability and specification of this vehicle may differ per country. For further information please contact the DAF organisation. Pictures and technical illustrations are not binding in detail and can differ from the standard specification. Subject to modification without prior notice.