Specification sheet

CF 300

FA 4X2 Porteur

ENGINES
CF 300 MX-11 (220 kW / 299 CV)
CF 340 MX-11 (251 kW / 341 CV)

GVM[1)]	GCM[2)]
18000 kg	40000 kg
Max. front 8000 kg	
Max. rear 11500 kg	

038F7701AAAA - 202345C - 18-08-2023

DAF Trucks (Schweiz) AG, 5506 Mägenwil, www.daf.ch

EXTÉRIEUR DE LA CABINE

Day Cab avec pare-chocs en acier galvanisé, vitres teintées et lève-vitres électriques. Rétroviseurs principaux et rétroviseurs grand angle à chauffage électrique. Largeur de la cabine : 2 300 mm.; Feux de jour à LED; Rétroviseurs à réglage électrique; Antéviseur frontale.

Optional

02106 Cabine Couchette
01137 Cabine Space Cab
01226 Suspension de cabine: pneumatique
01174 Visière pare-soleil externe verte translucide
00847 Avertisseurs pneumatiques, 1 jeu
09006 Avertisseurs pneumatiques, 2 jeux
08020 Phares DEL
09983 Feux de brouillard
09984 Feux de brouillard et phares de virage
06593 Projecteurs de toit Skylights
06628 Un gyrophare côté passager
06627 Un gyrophare côté conducteur
06629 Deux gyrophares

EQUIPEMENTS AÉRODYNAMIQUES

Optional

06776 Déflecteur de pavillon réglable
04906 Déflecteurs latéraux

COULEURS

Teinte cabine Brilliant White H3279; Rampe de phares et pare-chocs : Brilliant White; Couleur de châssis gris..

Optional

06485 Rampe de phares et pare-chocs : couleur cabine
09933 Rampe de phares et pare-chocs : Gris foncé

INTÉRIEUR CABINE

Garniture intérieure de cabine couleur Dark Sand; Décoration intérieure de la cabine Black Rock; Siège conducteur : Comfort Air; Siège passager : de base; Réglage automatique température/air conditionné; Filtre à pollen; Trappe de pavillon verre, commande manuelle.

Optional

09271 Volant, cuir, couleur noir
07240 Volant gainé, cuir, Exclusive
07152 Garniture intérieure cabine couleur Exclusive
07592 Décoration intérieure de la cabine Argenta
07591 Décoration intérieure de la cabine Rustica
07733 Siège conducteur : Luxury Air
07736 Siège conducteur : Super Air
07737 Siège conducteur : Xtra Leather Air
07741 Siège passager : Comfort Air
07743 Siège passager : Luxury Air
07746 Siège passager : Super Air
07748 Siège passager : Xtra Leather Air
00967 Ceintures de sécurité rouges
02117 3ème siège passager
06539 Réfrigérateur
06783 Matelas en mousse de couchette inférieure
06784 Matelas couchette inférieure Xtra Comfort
06676 Plafonnier à lampes PL dans cabine
06970 Climatisation cabine automatique

COMMUNICATION ET GESTION DE CONDUITE

Tachygraphe numérique, Stoneridge 1C version G2V2; Lim. vitesse 85km/h;90 km/h avec mode Eco désactif; Antennes : radio, 2 cellulaires, GNSS; Régulateur vitesse adaptatif avec FCW et AEBS-3.

Optional

09681 Préparation pour norme Maut
08450 Système luxe avec 6 haut-parleurs, sans radio
07117 Radio/lecteur USB, 2 haut-parleurs
06991 Régulateur de vitesse prédictif (PCC)
06992 Régulateur de vitesse prédictif Lite

SÛRETÉ ET SÉCURITÉ

Alerte de franchissement de ligne; Contrôle de stabilité du véhicule (VSC); Antidémarrage moteur de base.

Optional

08631 Airbag (chauffeur) et 2 prétens. ceint. sécurité
09828 Système de caméra frontale
09827 Système de caméra latérale
01725 Alarme de recul

SUSPENSION ET ESSIEUX

Charge sur essieu avant 8,00 t; Arrière : 13,00 t, suspension pneumatique, SR1344.

Optional

06257 Charge sur essieu avant 9,00 t
04647 Suspension avant pneumatique
04057 Essieu arrière, type HR1356
04588 Essieu arrière, type SR1347
01603 Suspension arrière parabolique
08191 Contrôle de la charge sur essieux

ROUES ET PNEUMATIQUES

Essieu(x) avant : 315/70R22.5; Essieu(x) arrière moteurs : 315/70R22.5; Jantes acier, gris argenté; Enjoliveurs de roues gris argenté.

Optional

16152 Marques et types de pneus

CHAÎNE CINÉMATIQUE

Moteur MX-11, moteur diesel 6 cylindres, 10,8 litres. Puissance 220 kW (299 CV) à 1675 tr/min. Couple maxi 1 350 Nm à 900 - 1 400 tr/min.; Valeurs d'émissions conformes à la norme Euro 6; Arrêt du ralenti moteur, 5 minutes; Boîte de vitesses automatique, TraXon, 12 rapports; Rapport de boîte 12,92-0,77; Rapport pont AR 4.11.

Optional

04393 Boîte de vitesses mécanique, 9 vitesses
04523 Boîte de vitesses mécanique, 16 vitesses
09889 Boîte de vitesses auto., 6 rapports

EQUIPEMENTS DE FREINAGE

Freins à disque ventilé à l'avant et à l'arrière. Système pneumatique double circuit à commande électronique (EBS). Compresseur d'air à double cylindre avec sécheur chauffant et mode économique..

Optional

09921 MX Engine Brake
02715 Ralentisseur ZF Intarder
04901 Cylindres de frein à ressort sur essieu avant

CHÂSSIS

Empattement 5,10 m / porte-à-faux arrière 1,90 m; Hauteur longerons 260 mm; Agencement standard des composants châssis; Tuyau d'échappement horizontal, bas; Réservoir de carburant en alu. 340 l, H 620 mm; Réservoir AdBlue® 45 l, côté gauche du châssis; Barre anti-encastrement AV; Dispositif anti-projections.

038F7701AAAA - 202345C - 18-08-2023

Optional

02601 Hauteur longerons 310 mm

06611 Tuyau d'échappement vertical, haut

07071 Porte-roue de secours côté droit

03323 Feu arrière avec LED

EQUIPEMENTS D'ATTELAGE

Traverse de fermeture.

Optional

07033 Accouplement de remorque D=13,7

07034 Accouplement de remorque D=20,0

08026 Accouplement de remorque Rockinger D=13,0

08027 Accouplement de remorque Rockinger D=20,0

07029 Traverse de valeur D = 13,7

07032 Traverse de valeur D = 20

SUPERSTRUCTURES ET PRÉPARATIONS CARROSSERIE

Connecteur équip. aux., avant de la cabine.

PRISE DE FORCE

Optional

16148 Types de PDF et positions

ALIMENTATION ÉLECTRIQUE 24 V

Alternateur 80 A, coffre batteries 2x 140 Ah..

Optional

06460 Alternateur 120 A

08775 Alternateur 150 A

08797 Batteries 2x 175 Ah

07671 2 batteries 210 Ah AGM de type C

06440 Batteries 2 x 230 Ah

PTC ET PTR

Poids du châssis, PTC technique 20 500 kg max.; Chaîne cinématique, PTR 40 000 kg max classe 3.

Optional

04330 Chaîne cinématique, PTR 27 000 kg max classe 2

00200 Chaîne cinématique, PTR 38000 kg max classe 2

CONDITIONS D'UTILISATION

Prise d'air sur pavillon.

Optional

08400 Mode Silent

09961 Prise d'air cyclonique derrière la cabine

ASSISTANCE ET ENTRETIEN

Warranty Plus - Transmission comprend la garantie complète du véhicule pendant 1 an fournie par l'OEM (sauf pièces d'usure) et de la transmission pendant la deuxième et la troisième année jusqu'à 300 000 km et le dépannage pendant la première année.; Service ITS.

Optional

08311 Intervalle d'entretien espacé

Go to DAF.com to configure your own perfect DAF.

038F7701AAAA - 202345C - 18-08-2023

CF 300

FA 4X2 Porteur

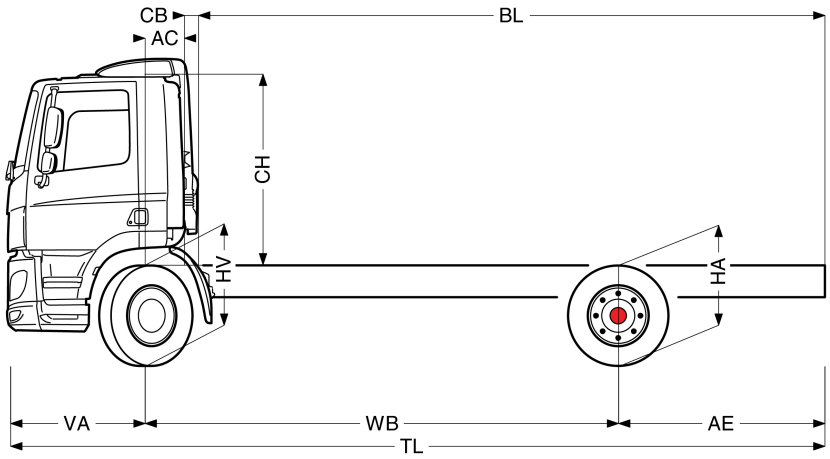

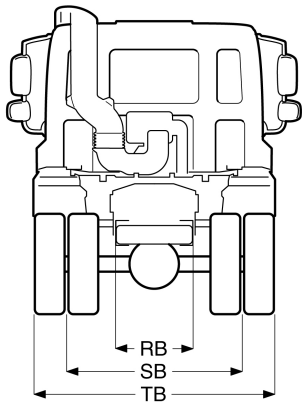

	Wheelbase - AE		Unladen weight[4]			Gross Carrying Capacity			Variable dimensions									
	WB	AE[5]	Front	Rear	Total	Front	Rear	Total	AC	CB[6]	CH[7]	BL[8]	BL	TL	HA[9]	HA[10]	TK [11]	TW[12]
DAY CAB	3,80	1,30	4695	1769	6464	3305	9731	11536	0,39	0,18	1,99	4,68	4,93	6,47	0,97	0,94	13,50	14,85
	4,00	1,30	4706	1796	6502	3294	9704	11498	0,39	0,18	1,99	4,98	5,26	6,67	0,97	0,94	14,01	15,37
	4,20	1,80	4868	1945	6813	4132	9555	11187	0,39	0,18	1,94	4,73	5,64	7,37	1,02	0,99	14,50	15,87
	4,50	1,60	4817	1900	6717	3183	9600	11283	0,39	0,18	1,99	5,79	6,10	7,47	0,97	0,94	15,31	16,69
	4,70	1,70	4682	1876	6558	3318	9624	11442	0,39	0,18	1,99	6,03	6,35	7,77	0,97	0,94	15,83	17,22
	4,90	1,80	4679	1895	6574	3321	9605	11426	0,39	0,18	1,99	6,33	6,66	8,07	0,97	0,94	16,35	17,75
	5,10	1,90	4740	1992	6732	3260	9508	11268	0,39	0,18	1,99	6,66	7,00	8,37	0,97	0,94	16,87	18,28
	5,40	2,05	4741	2027	6769	3259	9473	11231	0,39	0,18	1,99	7,11	7,48	8,82	0,97	0,94	17,66	19,07
	5,70	2,30	4750	2078	6828	3250	9422	11172	0,39	0,18	1,99	7,56	7,96	9,37	0,97	0,94	18,44	19,86
	6,10	2,55	4719	2067	6787	3281	9433	11213	0,39	0,18	1,94	8,15	8,57	10,02	1,02	0,99	19,49	20,92
	6,60	2,85	4782	2216	6998	3218	9284	11002	0,39	0,18	1,94	8,92	9,39	10,82	1,02	0,99	20,80	22,24
	6,90	3,00	4788	2248	7036	3212	9252	10964	0,39	0,18	1,94	9,38	9,86	11,27	1,02	0,99	21,59	23,04
	WB	AE[5]	Front	Rear	Total	Front	Rear	Total	AC	CB[6]	CH[7]	BL[8]	BL	TL	HA[9]	HA[10]	TK [11]	TW[12]
SLEEPER CAB	3,80	1,30	4740	1782	6523	3260	9718	11477	0,82	0,16	1,99	3,87	4,13	6,47	0,97	0,94	13,50	14,85
	4,00	1,30	4752	1809	6561	3248	9691	11439	0,82	0,16	1,99	4,18	4,46	6,67	0,97	0,94	14,01	15,37
	4,20	1,80	4919	1957	6876	4081	9543	11124	0,82	0,16	1,94	3,93	4,84	7,37	1,02	0,99	14,50	15,87
	4,50	1,60	4860	1911	6771	3140	9589	11229	0,82	0,16	1,99	4,99	5,30	7,47	0,97	0,94	15,31	16,69
	4,70	1,70	4730	1887	6616	3270	9613	11384	0,82	0,16	1,99	5,23	5,56	7,77	0,97	0,94	15,83	17,22
	4,90	1,80	4726	1906	6632	3274	9594	11368	0,82	0,16	1,99	5,53	5,87	8,07	0,97	0,94	16,35	17,75
	5,10	1,90	4788	2002	6790	3212	9498	11210	0,82	0,16	1,99	5,86	6,22	8,37	0,97	0,94	16,87	18,28
	5,40	2,05	4790	2037	6827	3210	9463	11173	0,82	0,16	1,99	6,31	6,70	8,82	0,97	0,94	17,66	19,07
	5,70	2,30	4800	2087	6887	3200	9413	11113	0,82	0,16	1,99	6,76	7,17	9,37	0,97	0,94	18,44	19,86
	6,10	2,55	4769	2076	6845	3231	9424	11155	0,82	0,16	1,94	7,36	7,79	10,02	1,02	0,99	19,49	20,92
	6,60	2,85	4833	2224	7057	3167	9276	10943	0,82	0,16	1,94	8,14	8,61	10,82	1,02	0,99	20,80	22,24
	6,90	3,00	4839	2255	7095	3161	9245	10905	0,82	0,16	1,94	8,59	9,09	11,27	1,02	0,99	21,59	23,04
	WB	AE[5]	Front	Rear	Total	Front	Rear	Total	AC	CB[6]	CH[7]	BL[8]	BL	TL	HA[9]	HA[10]	TK [11]	TW[12]
SPACE CAB	3,80	1,30	4851	1784	6635	3149	9716	11365	0,82	0,16	2,67	3,92	4,18	6,47	0,97	0,94	13,50	14,85
	4,00	1,30	4862	1811	6673	3138	9689	11327	0,82	0,16	2,67	4,23	4,51	6,67	0,97	0,94	14,01	15,37
	4,20	1,80	5029	1959	6988	3971	9541	11012	0,82	0,16	2,62	3,98	4,89	7,37	1,02	0,99	14,50	15,87
	4,50	1,60	4971	1912	6883	3029	9588	11117	0,82	0,16	2,67	5,04	5,36	7,47	0,97	0,94	15,31	16,69
	4,70	1,70	4840	1888	6728	3160	9612	11272	0,82	0,16	2,67	5,28	5,62	7,77	0,97	0,94	15,83	17,22
	4,90	1,80	4837	1907	6744	3163	9593	11256	0,82	0,16	2,67	5,59	5,93	8,07	0,97	0,94	16,35	17,75
	5,10	1,90	4899	2003	6902	3101	9497	11098	0,82	0,16	2,67	5,92	6,28	8,37	0,97	0,94	16,87	18,28
	5,40	2,05	4901	2038	6939	3099	9462	11061	0,82	0,16	2,67	6,37	6,76	8,82	0,97	0,94	17,66	19,07
	5,70	2,30	4910	2088	6999	3090	9412	11001	0,82	0,16	2,67	6,84	7,25	9,37	0,97	0,94	18,44	19,86
	6,10	2,55	4880	2077	6957	3120	9423	11043	0,82	0,16	2,62	7,43	7,88	10,02	1,02	0,99	19,49	20,92
	6,60	2,85	4944	2225	7169	3056	9275	10831	0,82	0,16	2,62	8,22	8,70	10,82	1,02	0,99	20,80	22,24
	6,90	3,00	4951	2256	7207	3049	9244	10793	0,82	0,16	2,62	8,68	9,18	11,27	1,02	0,99	21,59	23,04

OTHER DIMENSIONS VA: 1,37 HV[13]: 0,98 HV[14]: 0,89 RB: 0,79 SB: 1,82 TB[15]: 2,48

1) PTC conforme aux documents d'inscription.
2) PTR conforme aux documents d'inscription.
3) Charge d'essieu pour taille standard des pneus.
4) Poids de châssis - cabine calculé avec les spécifications standards, 306 l de gazole, 41 l d'AdBlue® et un conducteur de 75 kg (tolérance de ± 3 %). Les changements de spécification peuvent avoir une incidence majeure sur le poids du véhicule.
5) D'autres dimensions AE sont disponibles pour la plupart des WB. Modifier le porte-à-faux arrière à la longueur calculée.
6) CB fourni basé sur une prise d'air et/ou échappement.
7) Hauteur de cabine mesurée de l'élément du châssis au toit ouvrant de la cabine en position fermée.
8) Calculer la longueur de carrosserie spécifique du client à l'aide de TOPEC. La longueur de carrosserie fournie est basée sur une charge également distribuée et sur un véhicule chargé jusqu'à la capacité maximale de l'essieu.
9) Hauteur sans charge au centre de l'essieu entraîné.
10) Hauteur en charge au centre de l'essieu entraîné.
11) R1 = cercle de braquage entre trottoirs.
12) R2 = cercle de braquage entre murs.
13) Hauteur sans charge au centre de l'essieu ou des essieux avant.
14) Hauteur en charge au centre de l'essieu ou des essieux avant.
15) TB est la largeur totale à l'arrière. (Au niveau de l'emmarchement inférieur 255).

038F7701AAAA - 202345C - 18-08-2023

Depending on the vehicle configuration a specific option may not be possible. The availability and specification of this vehicle may differ per country. For further information please contact the DAF organisation. Pictures and technical illustrations are not binding in detail and can differ from the standard specification. Subject to modification without prior notice.