Specification sheet

CF 300

FAT 6X4 Porteur, Construction

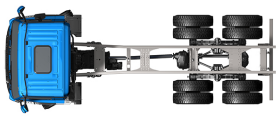

ENGINES
CF 300 MX-11 (220 kW / 299 CV)
CF 340 MX-11 (251 kW / 341 CV)

GVM[1)]	GCM[2)]
26000 kg	40000 kg
Max. front 8000 kg	
Max. rear 18000 kg	

038F7741CAAA - 202345C - 18-08-2023

DAF Trucks (Schweiz) AG, 5506 Mägenwil, www.daf.ch

EXTÉRIEUR DE LA CABINE

Day Cab avec pare-chocs en acier galvanisé, vitres teintées et lève-vitres électriques. Rétroviseurs principaux et rétroviseurs grand angle à chauffage électrique. Largeur de la cabine : 2 300 mm.; Feux de jour à LED; Rétroviseurs à réglage électrique; Antéviseur frontale.

Optional

02106 Cabine Couchette
01137 Cabine Space Cab
01226 Suspension de cabine: pneumatique
01174 Visière pare-soleil externe verte translucide
00847 Avertisseurs pneumatiques, 1 jeu
09006 Avertisseurs pneumatiques, 2 jeux
09983 Feux de brouillard
09984 Feux de brouillard et phares de virage
06593 Projecteurs de toit Skylights
06628 Un gyrophare côté passager
06627 Un gyrophare côté conducteur
06629 Deux gyrophares

EQUIPEMENTS AÉRODYNAMIQUES

Optional

06776 Déflecteur de pavillon réglable
04906 Déflecteurs latéraux

COULEURS

Teinte cabine Brilliant White H3279; Rampe de phares gris foncé, pare-chocs noir foncé; Couleur de châssis gris..

Optional

06157 Rampe de phares et pare-chocs : Brilliant White
06485 Rampe de phares et pare-chocs : couleur cabine

INTÉRIEUR CABINE

Garniture intérieure de cabine couleur Dark Sand; Décoration intérieure de la cabine Black Rock; Siège conducteur : Comfort Air; Siège passager : de base; Réglage automatique température/air conditionné; Filtre à pollen; Trappe de pavillon aluminium, commande manuelle.

Optional

09271 Volant, cuir, couleur noir
07240 Volant gainé, cuir, Exclusive
07152 Garniture intérieure cabine couleur Exclusive
07592 Décoration intérieure de la cabine Argenta
07591 Décoration intérieure de la cabine Rustica
07733 Siège conducteur : Luxury Air
07736 Siège conducteur : Super Air
07737 Siège conducteur : Xtra Leather Air
07741 Siège passager : Comfort Air
07743 Siège passager : Luxury Air
07746 Siège passager : Super Air
07748 Siège passager : Xtra Leather Air
00967 Ceintures de sécurité rouges
02117 3ème siège passager
06539 Réfrigérateur
06783 Matelas en mousse de couchette inférieure
06784 Matelas couchette inférieure Xtra Comfort
06676 Plafonnier à lampes PL dans cabine
06970 Climatisation cabine automatique

COMMUNICATION ET GESTION DE CONDUITE

Tachygraphe numérique, Stoneridge 1C version G2V2; Réglage limiteur vitesse 80 km/h; Antennes : radio, 2 cellulaires, GNSS; Régulateur de vitesse.

Optional

09681 Préparation pour norme Maut
08450 Système luxe avec 6 haut-parleurs, sans radio
07117 Radio/lecteur USB, 2 haut-parleurs
09909 Régulateur de vitesse adaptatif (ACC) avec FCW
06991 Régulateur de vitesse prédictif (PCC)
06992 Régulateur de vitesse prédictif Lite

SÛRETÉ ET SÉCURITÉ

Sans alerte de franchissement de ligne; Contrôle de stabilité du véhicule (VSC); Antidémarrage moteur de base.

Optional

08631 Airbag (chauffeur) et 2 prétens. ceint. sécurité
09828 Système de caméra frontale
09827 Système de caméra latérale
01725 Alarme de recul

SUSPENSION ET ESSIEUX

Charge sur essieu avant 8,00 t; Arrière : 2x 10,50 t, trapézoïdale, HR1670T.

Optional

06257 Charge sur essieu avant 9,00 t
08730 Essieu arrière SR1132T
04545 Charge sur essieu arrière de 9,50 + 9,50 t
04563 Pont AR: 13,00+13,0 t

ROUES ET PNEUMATIQUES

Essieu(x) avant : 315/80R22.5; Essieu(x) arrière moteurs : 315/80R22.5; Deuxième essieu arr. mot./essieu fou : 315/80R22.5; Jantes acier, gris argenté; Enjoliveurs de roues gris argenté.

Optional

16152 Marques et types de pneus

CHAÎNE CINÉMATIQUE

Moteur MX-11, moteur diesel 6 cylindres, 10,8 litres. Puissance 220 kW (299 CV) à 1675 tr/min. Couple maxi 1 350 Nm à 900 - 1 400 tr/min.; Valeurs d'émissions conformes à la norme Euro 6; Arrêt du ralenti moteur, 5 minutes; Boîte de vitesses automatique, TraXon, 12 rapports; Rapport de boîte 12,92-0,77; Rapport pont AR 3.76.

Optional

04393 Boîte de vitesses mécanique, 9 vitesses
04523 Boîte de vitesses mécanique, 16 vitesses

EQUIPEMENTS DE FREINAGE

Freins à disque ventilé à l'avant, train tandem arrière à freins à tambour. Système pneumatique double circuit à commande électronique (EBS). Compresseur d'air à double cylindre avec sécheur chauffant et mode économique..

Optional

09921 MX Engine Brake
02715 Ralentisseur ZF Intarder

CHÂSSIS

Empattement 4,55 m / porte-à-faux arrière 1,65 m; Hauteur longerons 310 mm; Agencement standard des composants châssis; Tuyau d'échappement horizontal, bas; Réservoir de carburant en alu. 340 l, H 505 mm; Réservoir AdBlue® 45 l, côté gauche du châssis; Sans barre anti-encastrement AV; Sans dispositif anti-projections.

Optional

06611 Tuyau d'échappement vertical, haut
07070 Porte-roue de secours côté gauche
03323 Feu arrière avec LED

038F7741CAAA - 202345C - 18-08-2023

EQUIPEMENTS D'ATTELAGE

Traverse de fermeture.

Optional

07033 Accouplement de remorque D=13,7

07034 Accouplement de remorque D=20,0

08026 Accouplement de remorque Rockinger D=13,0

08027 Accouplement de remorque Rockinger D=20,0

07029 Traverse de valeur D = 13,7

07032 Traverse de valeur D = 20

04486 Traverse pour benne basculante

SUPERSTRUCTURES ET PRÉPARATIONS CARROSSERIE

Connecteur équip. aux., avant de la cabine.

PRISE DE FORCE

Optional

16148 Types de PDF et positions

ALIMENTATION ÉLECTRIQUE 24 V

Alternateur 80 A, coffre batteries 2x 140 Ah..

Optional

06460 Alternateur 120 A

08775 Alternateur 150 A

08797 Batteries 2x 175 Ah

07671 2 batteries 210 Ah AGM de type C

06440 Batteries 2 x 230 Ah

PTC ET PTR

Poids du châssis, PTC technique 27 000 kg max.; Chaîne cinématique, PTR 40 000 kg max classe 3.

Optional

00515 Chaîne cinématique, PTR 32 000 kg max classe 2

03027 Chaîne cinématique, PTR 32 000 kg max classe 3

00200 Chaîne cinématique, PTR 38000 kg max classe 2

CONDITIONS D'UTILISATION

Prise d'air sur pavillon.

Optional

09961 Prise d'air cyclonique derrière la cabine

ASSISTANCE ET ENTRETIEN

Warranty Plus - Transmission comprend la garantie complète du véhicule pendant 1 an fournie par l'OEM (sauf pièces d'usure) et de la transmission pendant la deuxième et la troisième année jusqu'à 200 000 km et le dépannage pendant la première année.; Service ITS.

Optional

08311 Intervalle d'entretien espacé

Go to DAF.com to configure your own perfect DAF.

038F7741CAAA - 202345C - 18-08-2023

CF 300

FAT 6X4 Porteur, Construction

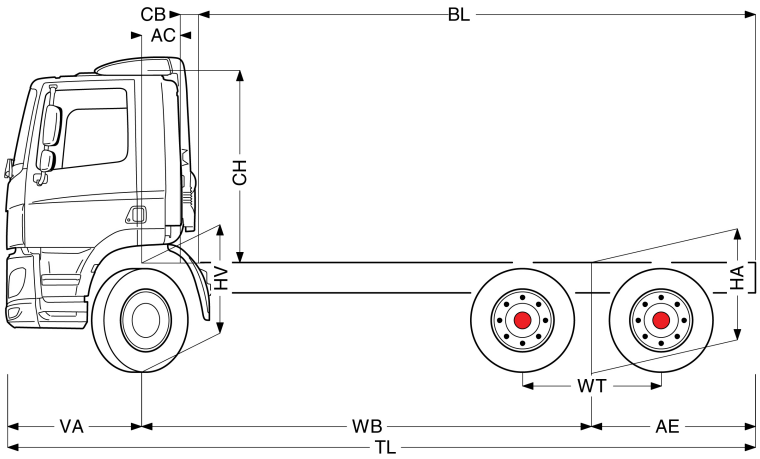

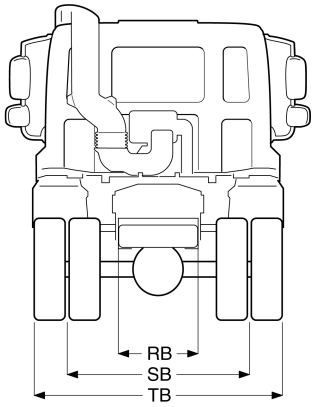

	Wheelbase - AE		Unladen weight[4]			Gross Carrying Capacity			Variable dimensions									
	WB	AE[5]	Front	Rear	Total	Front	Rear	Total	AC	CB[6]	CH[7]	BL[8]	BL	TL	HA[9]	HA[10]	TK [11]	TW[12]
DAY CAB	4,05	1,50	4929	3946	8875	3071	14054	17125	0,39	0,18	1,94	5,59	6,48	7,01	1,17	1,12	14,15	15,51
	4,55	1,65	4935	3939	8875	3065	14061	17125	0,39	0,18	1,94	6,42	7,42	7,66	1,17	1,12	15,45	16,83
	5,00	1,65	5018	3982	9000	2982	14018	17000	0,39	0,18	1,94	7,21	8,31	8,11	1,17	1,12	16,62	18,02
	5,55	2,85	4920	3768	8688	3080	14232	17312	0,39	0,18	1,94	7,99	8,62	9,86	1,19	1,12	18,05	19,47
	6,00	3,25	4914	3848	8762	3086	14152	17238	0,39	0,18	1,94	8,72	9,40	10,71	1,18	1,12	19,23	20,66
	WB	AE[5]	Front	Rear	Total	Front	Rear	Total	AC	CB[6]	CH[7]	BL[8]	BL	TL	HA[9]	HA[10]	TK [11]	TW[12]
SLEEPER CAB	4,05	1,50	4972	3958	8930	3028	14042	17070	0,82	0,16	1,94	4,79	5,67	7,01	1,17	1,12	14,15	15,51
	4,55	1,65	4979	3950	8929	3021	14050	17071	0,82	0,16	1,94	5,62	6,63	7,66	1,17	1,12	15,45	16,83
	5,00	1,65	5063	3992	9055	2937	14008	16945	0,82	0,16	1,94	6,41	7,51	8,11	1,17	1,12	16,62	18,02
	5,55	2,85	4966	3777	8743	3034	14223	17257	0,82	0,16	1,94	7,19	7,83	9,86	1,19	1,12	18,05	19,47
	6,00	3,25	4961	3856	8817	3039	14144	17183	0,82	0,16	1,94	7,93	8,61	10,71	1,18	1,12	19,23	20,66
	WB	AE[5]	Front	Rear	Total	Front	Rear	Total	AC	CB[6]	CH[7]	BL[8]	BL	TL	HA[9]	HA[10]	TK [11]	TW[12]
SPACE CAB	4,05	1,50	5083	3959	9042	2917	14041	16958	0,82	0,16	2,62	4,83	5,72	7,01	1,17	1,12	14,15	15,51
	4,55	1,65	5090	3951	9041	2910	14049	16959	0,82	0,16	2,62	5,67	6,68	7,66	1,17	1,12	15,45	16,83
	5,00	1,65	5174	3993	9167	2826	14007	16833	0,82	0,16	2,62	6,46	7,57	8,11	1,17	1,12	16,62	18,02
	5,55	2,85	5077	3778	8855	2923	14222	17145	0,82	0,16	2,62	7,25	7,89	9,86	1,19	1,12	18,05	19,47
	6,00	3,25	5072	3857	8929	2928	14143	17071	0,82	0,16	2,62	8,00	8,68	10,71	1,18	1,12	19,23	20,66

OTHER DIMENSIONS	VA: 1,46 WT: 1,40 HV[13]: 1,18 HV[14]: 1,07 RB: 0,79 SB: 1,82 TB[15]: 2,48

038F7741CAAA - 202345C - 18-08-2023

1) PTC conforme aux documents d'inscription.
2) PTR conforme aux documents d'inscription.
3) Charge d'essieu pour taille standard des pneus.
4) Poids de châssis - cabine calculé avec les spécifications standards, 306 l de gazole, 41 l d'AdBlue® et un conducteur de 75 kg (tolérance de ± 3 %). Les changements de spécification peuvent avoir une incidence majeure sur le poids du véhicule.
5) D'autres dimensions AE sont disponibles pour la plupart des WB. Modifier le porte-à-faux arrière à la longueur calculée.
6) CB fourni basé sur une prise d'air et/ou échappement.
7) La hauteur de la cabine est mesurée du longeron à la trappe de pavillon fermée. Avec prise d'air sur le toit de la cabine ajouter : 0,14 m pour MX-11 ; 0,21 m pour MX-13).
8) Calculer la longueur de carrosserie spécifique du client à l'aide de TOPEC. La longueur de carrosserie fournie est basée sur une charge également distribuée et sur un véhicule chargé jusqu'à la capacité maximale de l'essieu.
9) Hauteur sans charge au centre de l'essieu entraîné.
10) Hauteur en charge au centre de l'essieu entraîné.
11) R1 = cercle de braquage entre trottoirs.
12) R2 = cercle de braquage entre murs.
13) Hauteur sans charge au centre de l'essieu ou des essieux avant.
14) Hauteur en charge au centre de l'essieu ou des essieux avant.
15) TB est la largeur totale à l'arrière. (Au niveau de l'emmarchement inférieur 255).

Depending on the vehicle configuration a specific option may not be possible. The availability and specification of this vehicle may differ per country. For further information please contact the DAF organisation. Pictures and technical illustrations are not binding in detail and can differ from the standard specification. Subject to modification without prior notice.